BARAZZA

1LLV90/1S

DESCRIZIONE Lavello B-LEVEL incasso 86x50 - 1 vasca + gocciolatoio sinistro
DESCRIPTION *86x50 cm B-LEVEL built-in sink - 1 bowl + left drainer*

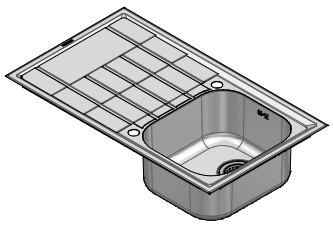

PESO LORDO 6 kg
GROSS WEIGHT

DIMENSIONI IMBALLO 910x530x220 mm
PACKAGING DIMENSIONS

- **Acciaio Inox AISI 304 di spessore elevato *(Extra thick stainless steel AISI 304)***
- **Dimensione vasca: 34x39x21 h *(Bowl dimension: 34x39x21 h)***
- **Dotazioni: pilettone 3"1/2, salterello, foro troppo-pieno, (*Equipment: 3"1/2 basket strainer waste, pop-up plug, overflow*)** (A)
- **Foro rubinetto: 2 foro di serie (*Mixer Tap Hole: 2 series hole*)** (B)
- **Base inserimento vasca: 45 (*Base unit for bowl: 45*)**
- **Incasso: 84x48 cm (*built-in: 84x48*)**

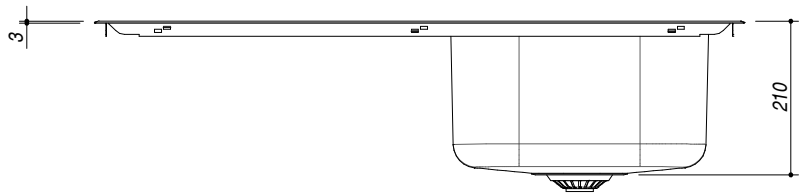

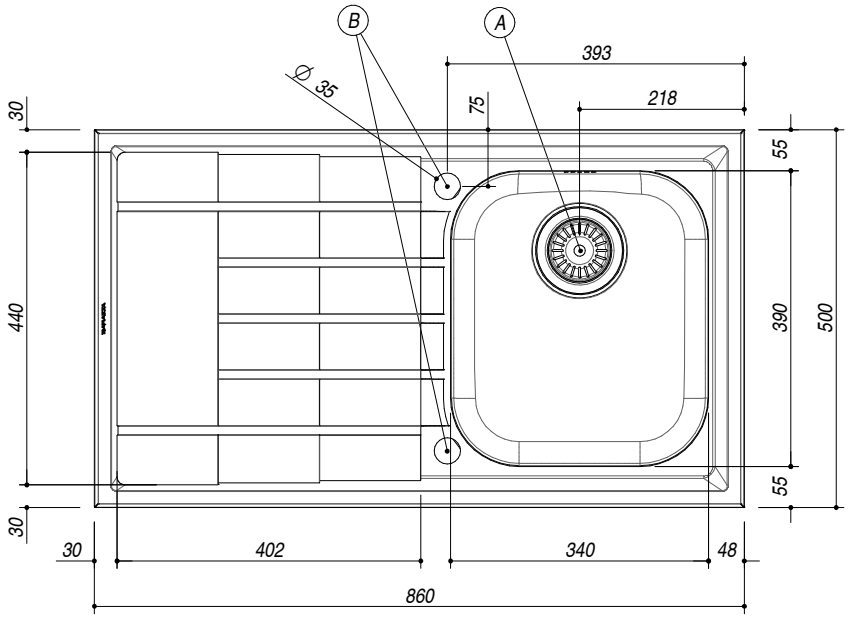

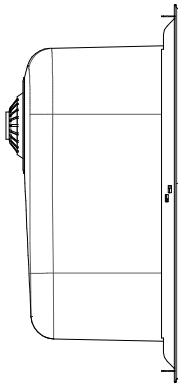

SCALA DISEGNO 1:10
DRAWING SCALE

TUTTE LE MISURE IN mm
ALL MEASURES IN mm

TOLLERANZA LINEARE: ± 0.5 mm
LINEAR TOLLERANCE

TOLLERANZA ANGOLARE: ± 0.2 °
ANGULAR TOLLERANCE

FORATURA PER INSTALLAZIONE AD INCASSO
BUILT-IN CUTOUT FOR TOP

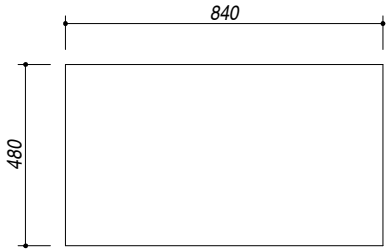

1:20

PER QUALSIASI CONTESTAZIONE SI FARA' RIFERIMENTO ESCLUSIVAMENTE A QUESTO DISEGNO
For any dispute the company will refer exclusively to this drawing

BARAZZA **Barazza s.r.l.** - Via Risorgimento, 14 - 31025 Sarano di S.Lucia di P. (TV) Italy
Tel. +39/0438/62888 - Fax +39/0438/64901 info@barazzasrl.it - www.barazzasrl.it
Documento di proprietà aziendale. La Società tutelerà i propri diritti a termini di legge.