BARAZZA

1FCYPN

DESCRIZIONE Forno City Glass Incasso da 60 - Multiprogram
DESCRIPTION *60 cm City Glass built-in oven - Multiprogram*

PESO LORDO 43,9 KG
GROSS WEIGHT

DIMENSIONI IMBALLO 640x640x675 mm
PACKAGING DIMENSIONS

(A) **ALLACCIAMENTO ELETTRICO** ***ELECTRICAL CONNECTION***

- **Funzione Sanificazione (Sanitizing function)**
- **8 funzioni manuali + scongelamento rapido *(8 manual functions + quick thawing)***
- **Temperatura massima: 250°C *(Maximum temperature: 250°C)***
- **Capacità: 65 litri *(Capacity: 65 litres)***
- **Programmatore digitale elettronico di inizio/fine cottura e contaminuti *(Electronic digital programmer for start/end of cooking and timer)***
- **Caratteristiche: manopole e maniglia in finitura Soft Touch, interno forno Easy Clean porta estraibile e smontabile con triplo vetro e cristalli termoriflettenti, cerniere Soft-Close, ventilazione tangenziale di raffreddamento, grill basculante, 2 luci laterali, telai laterali *(Features: knobs and handle in Soft-Touch finish, easy-clean oven lining, automatic extractable and removable door with triple and heat-reflecting glass, Soft-Close hinges, tangential cooling ventilation, drop down grill, 2 side lights, side racks)***
- **Dotazioni: 2 leccarde in acciaio smaltato Easy Clean di cui una fonda, 1 griglia in acciaio *(Equipment: 2 Easy-clean enamelled steel dripping pan , one of which deep , 1 steel grill, 2 pairs of telescopic oven rails)***
- **Potenza massima assorbita: 2.7 kW *(Maximum absorbed power: 2.7 kW)***
- **Classe energetica A *(Energetic class A)***

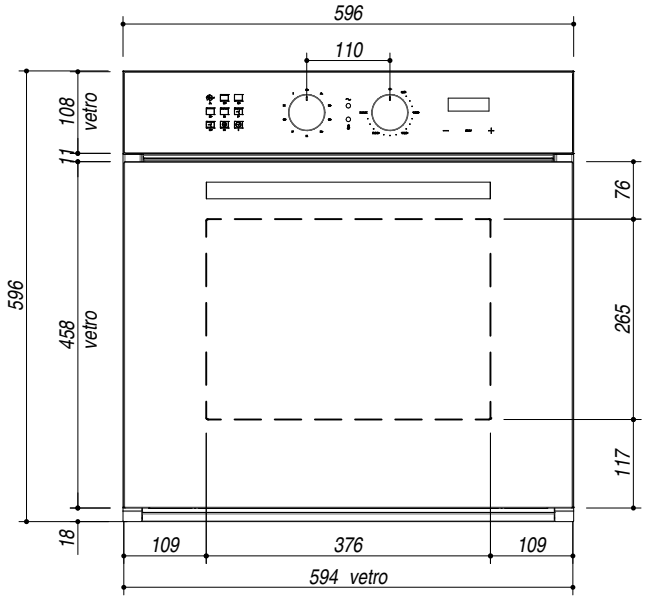

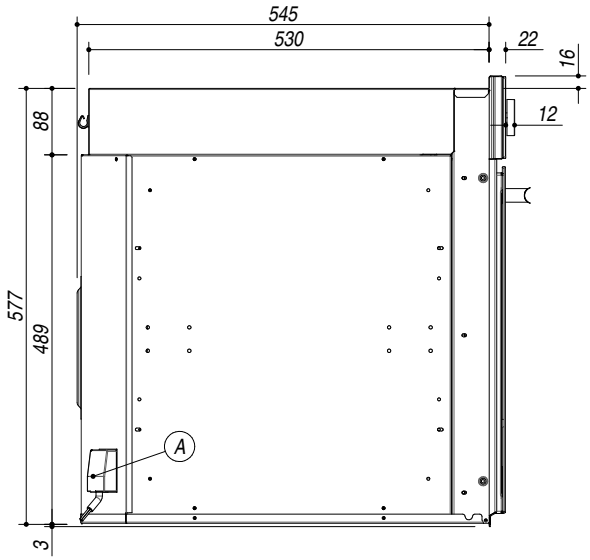

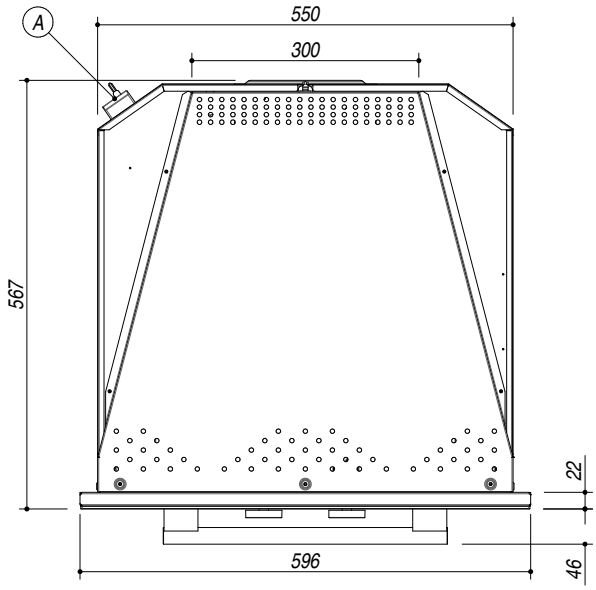

SCALA DISEGNO 1:10
DRAWING SCALE

TUTTE LE MISURE IN mm
ALL MEASURES IN mm

TOLLERANZA LINEARE: ± 0.5 mm
LINEAR TOLLERANCE

TOLLERANZA ANGOLARE: ± 0.2 °
ANGULAR TOLLERANCE

SCHEMA PER INSTALLAZIONE
INSTALLATION DRAWINGS

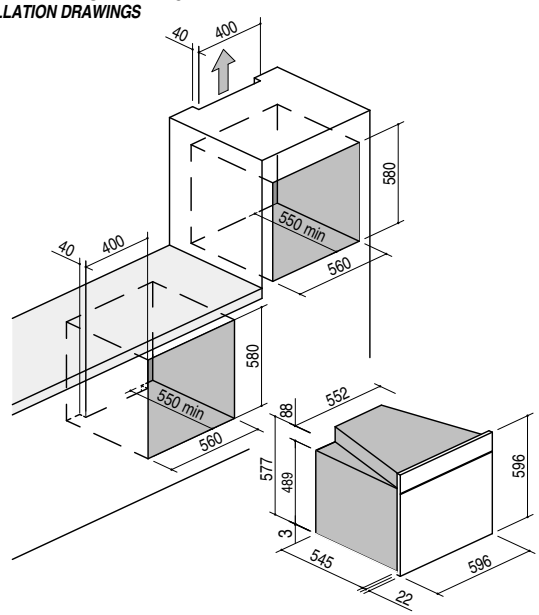

PER QUALSIASI CONTESTAZIONE SI FARA' RIFERIMENTO ESCLUSIVAMENTE A QUESTO DISEGNO
For any dispute the company will refer exclusively to this drawing

BARAZZA **Barazza s.r.l.** - Via Risorgimento, 14 - 31025 Sarano di S.Lucia di P. (TV) Italy
Tel. +39/0438/62888 - Fax +39/0438/64901 info@barazzasrl.it - www.barazzasrl.it
Documento di proprietà aziendale. La Società tutelerà i propri diritti a termini di legge.