BARAZZA

1RUBSDS

DESCRIZIONE Rubinetto miscelatore Select Doccia Steel
DESCRIPTION *Steel Select shower mixer tap*

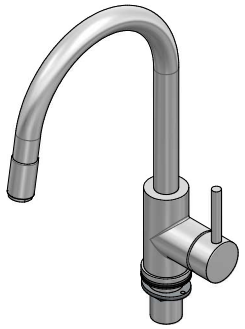

PESO LORDO 2,2 kg
GROSS WEIGHT

DIMENSIONI IMBALLO 475x250x70 mm
PACKAGING DIMENSIONS

- **Acciaio Inox AISI 304 *(AISI 304 Stainless steel)***
- **Cartuccia: dischi ceramici *(Ceramic disc cartridge)***
- **Rotazione canna: 360° *(Top rotation: 360°)***
- **Base rubinetto: Ø 50 mm *(Tap Base)***
- **Foro Rubinetto: Ø 35 mm *(Tap Hole)***
- **Portata media: 5,27 l/m (Flow Rate)**

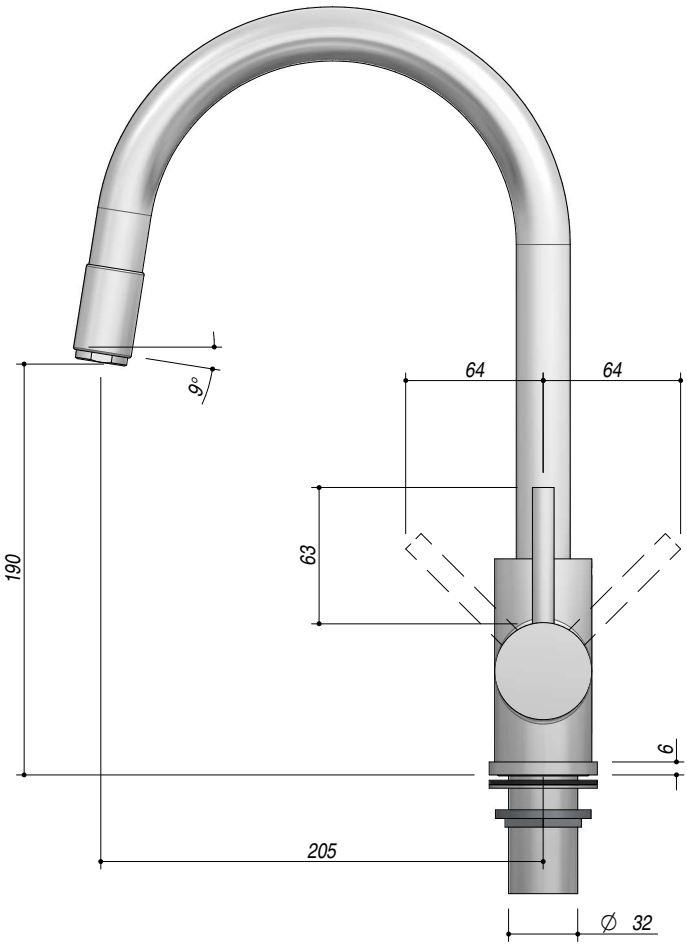

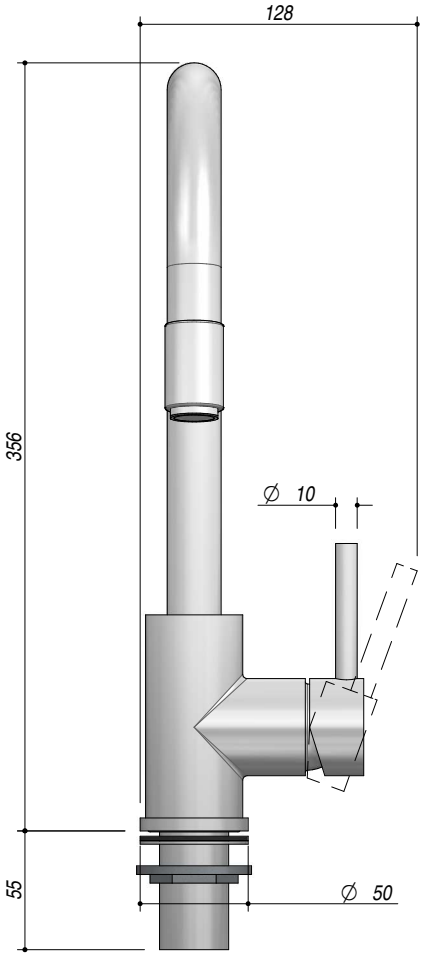

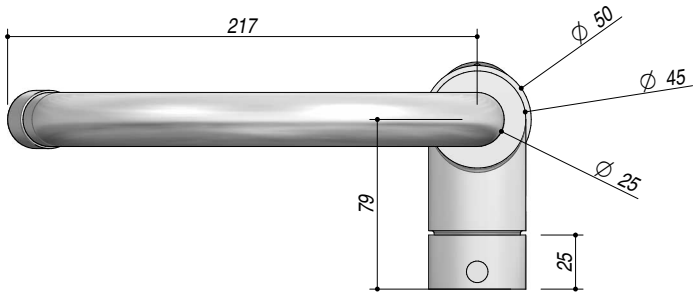

SCALA DISEGNO 1:3.5
DRAWING SCALE

TUTTE LE MISURE IN mm
ALL MEASURES IN mm

TOLLERANZA LINEARE: ± 0.5 mm
LINEAR TOLLERANCE

TOLLERANZA ANGOLARE: ± 0.2 °
ANGULAR TOLLERANCE

PER QUALSIASI CONTESTAZIONE SI FARA' RIFERIMENTO ESCLUSIVAMENTE A QUESTO DISEGNO
For any dispute the company will refer exclusively to this drawing

BARAZZA **Barazza s.r.l.** - Via Risorgimento, 14 - 31025 Sarano di S.Lucia di P. (TV) Italy
Tel. +39/0438/62888 - Fax +39/0438/64901 info@barazzasrl.it - www.barazzasrl.it
Documento di proprietà aziendale. La Società tutelerà i propri diritti a termini di legge.